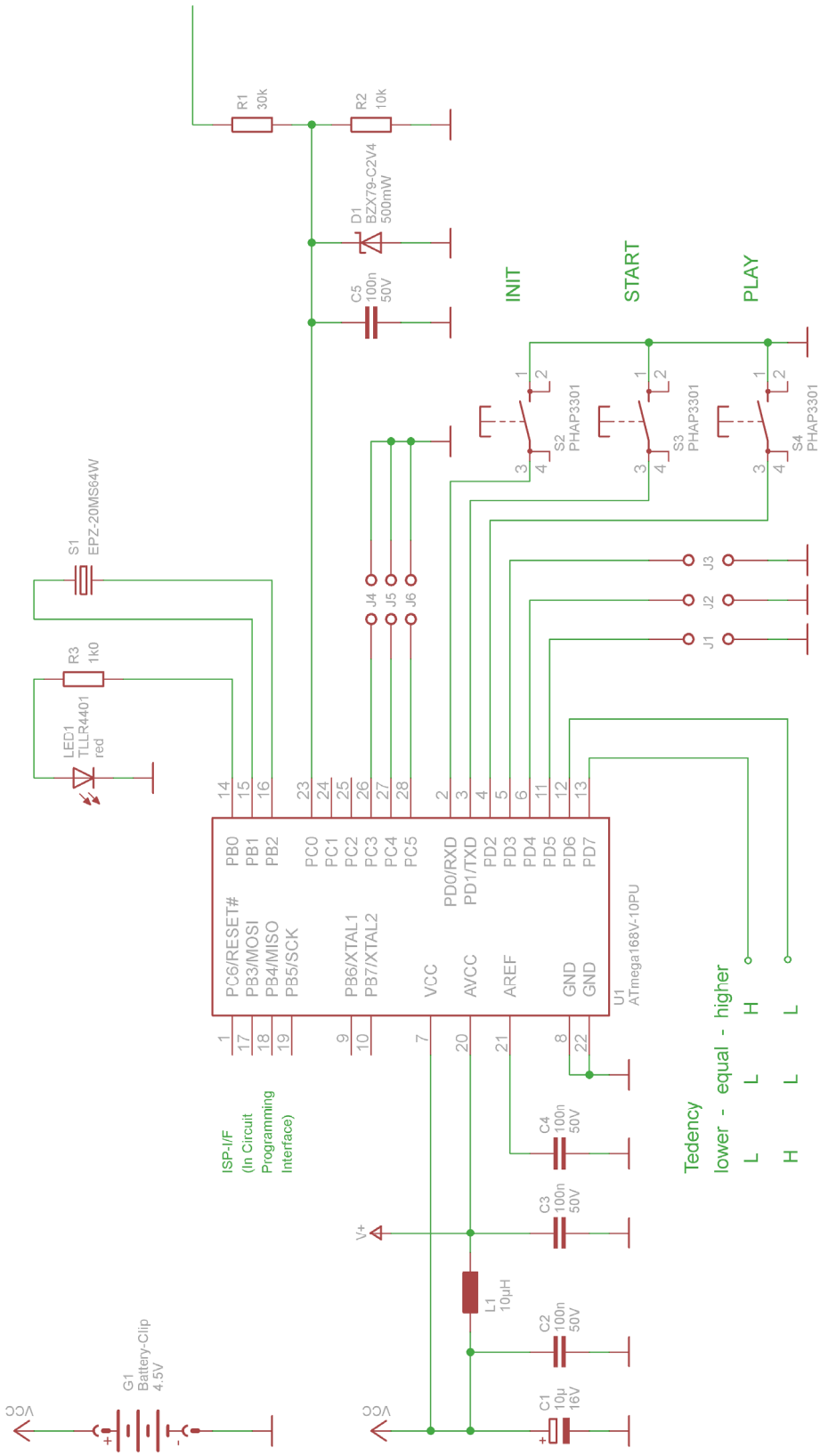Schaltbild des Datenloggers